Technische fiche

Informaties

Aanstelling	LOFT - Zeepbakje, Messing chroom
Referentie	010155

De pluspunten

+ **Antiroestgarantie.**

Beschrijving

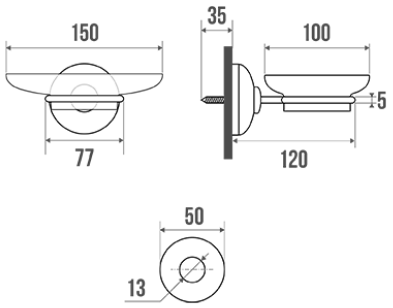

Voor aan de wand. Vernikkelde verchroomde messing draad Ø 8 mm, met zeepbakje.

Geleverde schroeven.

Technische kenmerken

Afwerking	Vernikkeld Verchroomd
Afmetingen	120 x 150 x 50 mm
Diameter Ø	8 mm
Materiaal	Messing
Brutogewicht	0.180 kg
Verpakking	Kunststof beschermingslaag + hanger voor display
Franse productie	ja
Onderhoud	ja
Waarborg	5 jaar
Gencod	3563390101551
Douanecode	7418200090
Infoblad	A01011000_IND_06
Wissel stukken	Ref. 013710, Frosted translucent resin dish.

© PELLET ASC – Niet contractueel document. Onze algemene verkoopvoorwaarden lezen. Dimensions en mm.
Alle afmetingen en de specificaties worden slechts ter informatie en kunnen worden gewijzigd zonder voorafgaande kennisgeving in het belang van de verbetering van onze producten.

Ondehoud en installatie gids

De kracht die wordt verdragen door de wandbevestiging vraagt een precieze selectie van schroefwerk en pluggen die is afgestemd op het karakter van de wandsteun. De keus voor wandbevestigingen (schroeven en pluggen) die geschikt zijn voor uw wandsteun is de beste garantie voor een lange levensduur van uw accessoire. We raden u aan om inox schroeven te kiezen. In een vochtige omgeving vermijdt u hiermee corrosie (Ø 4 mm). Alvorens de wand te doorboren, houdt u het product tegen de wand en markeert u de plaatsen waar u moet boren. Alle bevestigingspunten moeten strikt worden nageleefd. Na de installatie en voor het gebruik , zorg ervoor dat de schroeven goed vast zitten.

Fiche produit mise à jour le : 10/01/2024

© PELLET ASC – Niet contractueel document. Onze algemene verkoopvoorwaarden lezen. Dimensions en mm.
Alle afmetingen en de specificaties worden slechts ter informatie en kunnen worden gewijzigd zonder voorafgaande kennisgeving in het belang van de verbetering van onze producten.