FICHE TECHNIQUE

BARRE RELEVABLE AVEC BÉQUILLE

Brossé

048866

DESCRIPTION PRODUIT

La barre relevable avec béquille de soutien en inox s'installe dans les WC.
Elle se bloque en position verticale.
La béquille de soutien permet un réglage de la hauteur sur 3,5 cm par vérin.
Elle est disponible en finition inox brossé ou en inox poli brillant.

LES + PRODUIT

FIXATIONS INVISIBLES

RÉGLABLE EN HAUTEUR

TUBE ROND

CARACTÉRISTIQUES TECHNIQUES
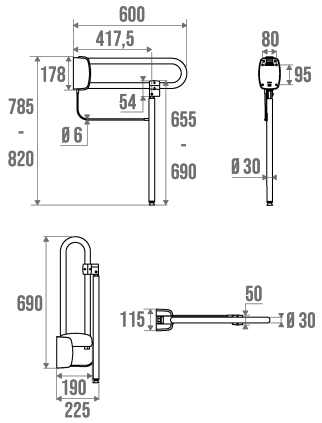
Gencod	3563390488669