FICHE TECHNIQUE

SIÈGE DE DOUCHE CLASSIC

Blanc

047630

DESCRIPTION PRODUIT

Le siège de douche CLASSIC a une assise monobloc avec rainures en polypropylène et un pied en aluminium.
Il est escamotable et doté d'une béquille automatique avec tampons.
Sa hauteur est normalisée à 500 mm.

LES + PRODUIT

COMPACT

ERGONOMIQUE

GAIN DE PLACE

FABRIQUÉ EN FRANCE

CARACTÉRISTIQUES TECHNIQUES
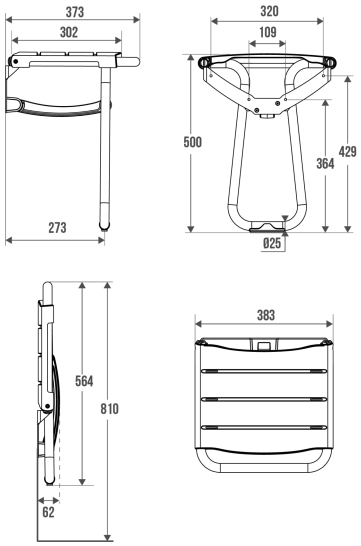
Type de produit	Sièges
Gamme	CLASSIC
Matière	Polymère + Aluminium
CE Médical	Oui
Fabriqué en France	Oui
Éligible Ma Prime Adapt'	Oui
Garantie	10 ans
Gencod	3563390476307
Poids	2.167 kg
CCTP - 047630	CCTP - 047630.docx