FICHE TECHNIQUE

LAVE-BRAS HENDAYE

Blanc

052676

DESCRIPTION PRODUIT

Le lave-bras HENDAYE est conçu pour répondre aux exigences des environnements médicaux, industriels et collectifs en offrant une solution d'hygiène efficace et fonctionnelle.
Ce lave-bras s'intalle avec un robinet mural. Il est fabriquée en matériau composite, un mélange de poudre minérale et résine de synthèse (répondant à la norme NF EN 14688).
Son revêtement Gel-Coat lisse et non poreux assure une facilité de nettoyage et une résistance aux rayures ainsi qu'à des températures allant jusqu'à 95°.
Ce lave-bras est disponible sans trop-plein. Il est vendu sans robinetterie ni bonde de vidage, vous laissant la liberté de choisir les accessoires adaptés à vos besoins et à votre style.

CARACTÉRISTIQUES TECHNIQUES
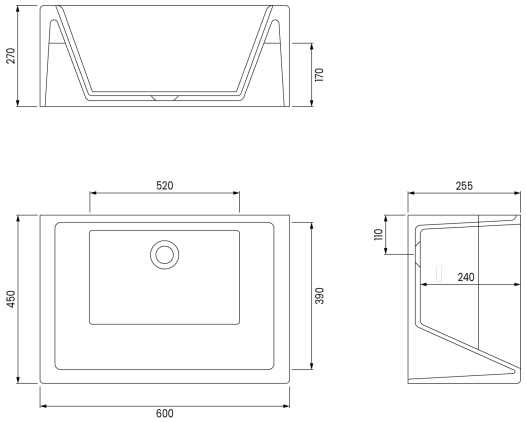
Type de produit	Lave-bras
Matière	Prismalite
Couleur	Blanc
Garantie	5 ans
Gencod	3563390526767
Poids	27.900 kg