FICHE TECHNIQUE

PLAN VASQUE COLLIOURE

Blanc

052619

DESCRIPTION PRODUIT

Le plan vasque COLLIOURE incurvé est un équipement adapté aux personnes à mobilité réduite (PMR) idéal pour les espaces collectifs. Il est fabriqué en matériau composite, un mélange de poudre de marbre et résine de synthèse (répondant à la norme NF EN 14688). Son revêtement Gel-Coat lisse et non poreux assure une facilité de nettoyage et une résistance aux rayures ainsi qu'à des températures allant jusqu'à 95°. Il est équipé d'une jupe de façade et d'une arête anti-éclaboussures. Existe en deux versions : arrondi à droite ou arrondi à gauche afin de s'adapter à toutes les configurations. Il est également sans joues latérales. Il est disponible avec ou sans trop-plein et peut être livré avec un trou centré, à droite ou à gauche pour la robinetterie ou sans trou, selon vos préférences (à définir lors de la commande). Il est vendu sans robinetterie ni bonde de vidage, vous laissant la liberté de choisir les accessoires adaptés à vos besoins et à votre style.

LES + PRODUIT

FACILE À ENTRETENIR

COMPATIBLE PMR

CARACTÉRISTIQUES TECHNIQUES
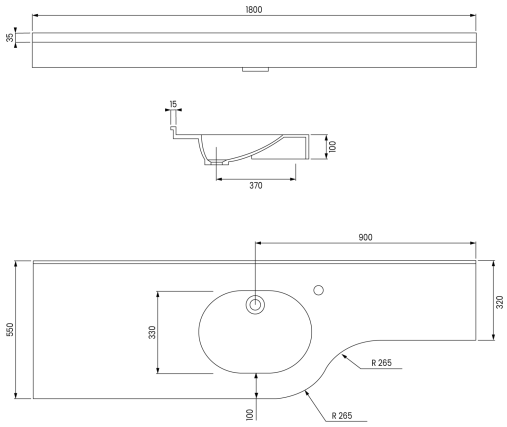
Type de produit	Plan vasque
Matière	Prismalite
Couleur	Blanc
Version	Arrondi à droite
Garantie	5 ans
Gencod	3563390526194
Poids	32.000 kg