FICHE TECHNIQUE

PLAN VASQUE SARTÈNE

Blanc

052683

DESCRIPTION PRODUIT

Le plan vasque SARTÈNE incurvé est un équipement adapté aux personnes à mobilité réduite (PMR) idéal pour les espaces collectifs, alliant design et fonctionnalité.

Il est fabriqué en matériau composite, un mélange de poudre de marbre et résine de synthèse (répondant à la norme NF EN 14688).

Son revêtement Gel-Coat lisse et non poreux assure une facilité de nettoyage et une résistance aux rayures ainsi qu'à des températures allant jusqu'à 95°.

Le plan vasque, bien que compact, offre un petit espace pratique pour disposer vos produits de toilette ou d'autres objets essentiels.

Il est équipé d'une jupe de façade et d'une arête anti-éclaboussures. Existe en deux versions : pointe à gauche ou pointe à droite afin de s'adapter à toutes les configurations.

Ce plan vasque est disponible avec ou sans trop-plein et peut être livré avec un trou centré ou coté pointe pour la robinetterie ou sans trou, selon vos préférences (à définir lors de la commande).

Il est vendu sans robinetterie ni bonde de vidage, vous laissant la liberté de choisir les accessoires adaptés à vos besoins et à votre style.

LES + PRODUIT

FACILE À ENTRETENIR

COMPATIBLE PMR

CARACTÉRISTIQUES TECHNIQUES
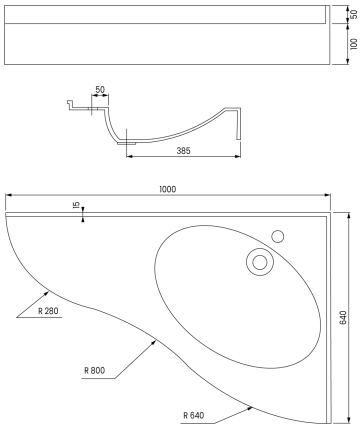
Type de produit	Plan vasque
Matière	Prismalite
Garantie	5 ans
Gencod	3563390526835
Poids	15.100 kg