FICHE TECHNIQUE

# BARRE EN L Ø 32 MM

**Chromé**

**381538**

## DESCRIPTION PRODUIT

La barre en L en laiton chromé poli miroir diamètre 32 mm 3 points de fixation s'installe principalement dans un espace douche.
Elle permet à la fois de se maintenir en équilibre en position debout ou assise, de se relever et d'effectuer un transfert d'un support à un autre.
Le laiton, un matériau noble et résistant, se coordonnera parfaitement à votre robinetterie.
Un support douchette coulissant est inclus.
Les embases et cache-fixations sont en résine de synthèse chromé brillant.
Cette barre existe en Droite ou gauche.

## LES + PRODUIT

TUBE ROND

FIXATIONS INVISIBLES

FABRIQUÉ EN FRANCE

## CARACTÉRISTIQUES TECHNIQUES
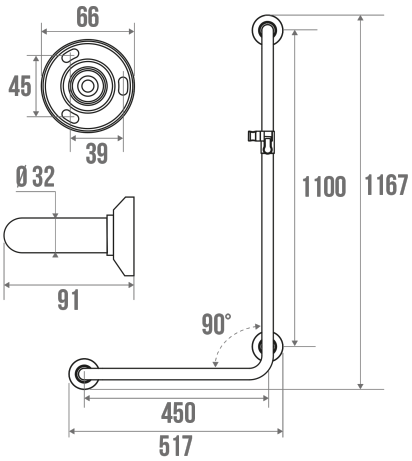
| | |
|---|---|
| Type de produit | Barres en L |
| Gamme | LAITON |
| Matière | Laiton |
| CE Médical | Oui |
| Fabriqué en France | Oui |
| Éligible Ma Prime Adapt' | Oui |
| Garantie | 10 ans |
| Gencod | 3563393815387 |
| Poids | 1.811 kg |