FICHE TECHNIQUE

PORTE-RIDEAUX D'ANGLE 90° Ø 16 MM, 2 EMBASES COULISSANTES

Chromé

004116

DESCRIPTION PRODUIT

Tube laiton nickelé chromé Ø 16 x 0,5 mm. Recoupable.

LES + PRODUIT

FABRIQUÉ EN FRANCE

CARACTÉRISTIQUES TECHNIQUES
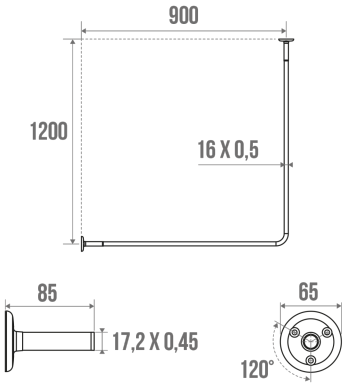
Type de produit	Porte rideaux
Matière	Laiton
Fabriqué en France	Oui
Garantie	10 ans
Gencod	3563390041161