FICHE TECHNIQUE

PORTE-SERVIETTES 2 BARRES MOBILES CLASSIC

Blanc

841125

DESCRIPTION PRODUIT

Porte-serviette CLASSIC 2 barres mobiles en acier offrant un très bon rapport qualité prix.
Disponible en 2 coloris.

LES + PRODUIT

FABRIQUÉ EN FRANCE

CARACTÉRISTIQUES TECHNIQUES
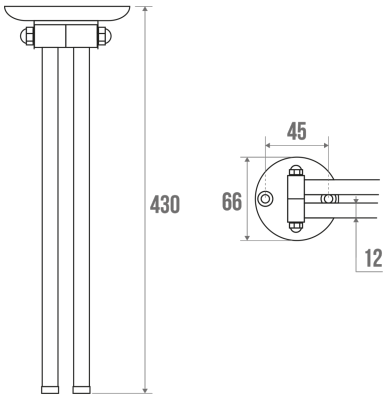
Type de produit	Porte-serviette
Matière	Acier
Couleur	Blanc
Fabriqué en France	Oui
Garantie	1 an
Gencod	3563398411256
Poids	0.194 kg