FICHE TECHNIQUE

CACHE-TROU CLASSIC

Blanc

007164

DESCRIPTION PRODUIT

Cache-trou CLASSIC en zamak. Avec joint d'étanchéité.
Disponible en blanc et en chromé.

LES + PRODUIT

FABRIQUÉ EN FRANCE

CARACTÉRISTIQUES TECHNIQUES
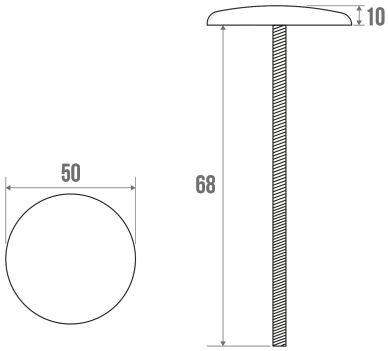
Matière	Zamak
Couleur	Blanc
Fabriqué en France	Oui
Garantie	5 ans
Gencod	3563390071649