FICHE TECHNIQUE

PORTE-PEIGNOIR 2 TÊTES LOFT

Chromé

010132

DESCRIPTION PRODUIT

Les formes arrondies du porte-peignoir 2 têtes LOFT allient modernité et fonctionnalité et apporteront une touche de douceur à votre salle de bain. Fabriqué en laiton, un matériau de haute qualité, ce porte-peignoir assure une durabilité et une résistance exceptionnelles. Installez-le facilement sur n'importe quel mur et profitez d'un rangement pratique et esthétique pour vos peignoirs et serviettes.

LES + PRODUIT

FABRIQUÉ EN FRANCE

CARACTÉRISTIQUES TECHNIQUES
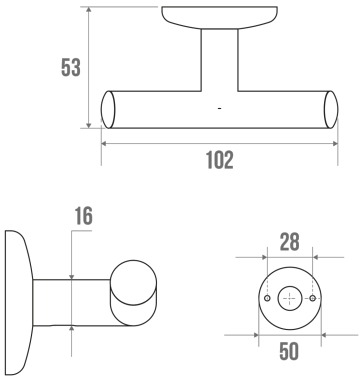
Type de produit	Porte-peignoir
Gamme	LOFT
Matière	Laiton
Couleur	Chromé
Fabriqué en France	Oui
Garantie	5 ans
Gencod	3563390101322