FICHE TECHNIQUE

DISTRIBUTEUR PAPIER HYGIÉNIQUE ARSIS

Anthracite

049713

DESCRIPTION PRODUIT

Le distributeur de papier hygiénique ARSIS est un accessoire essentiel pour les toilettes.
Fabriqué en aluminium, ce distributeur allie à la fois durabilité et élégance.
Son design ergonomique facilite le remplacement du rouleau de papier WC.

LES + PRODUIT

RAPIDE À POSER

FACILE À POSER

FABRIQUÉ EN FRANCE

CARACTÉRISTIQUES TECHNIQUES
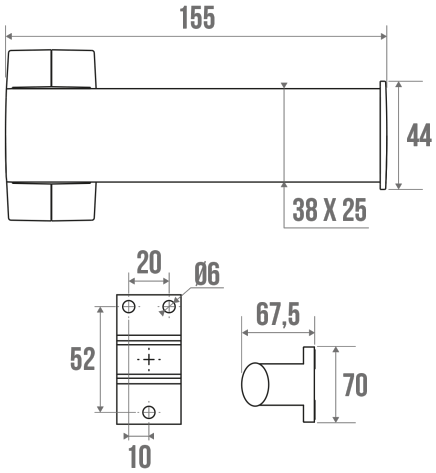
Type de produit	Distributeur papier hygiénique
Gamme	ARSIS
Matière	Aluminium
Couleur	Anthracite
Version	Simple
Fabriqué en France	Oui
Garantie	5 ans
Gencod	3563390497135
Poids	0.180 kg
CCTP - 049813	CCTP - 049813.docx