FICHE TECHNIQUE

CROCHET PORTE-PEIGNOIR ALUR

Noir Mat

400718

DESCRIPTION PRODUIT

Le crochet porte-peignoir ALUR est un accessoire élégant et fonctionnel.
Fabriqué en aluminium thermolaqué, ce crochet allie robustesse et esthétisme, offrant une solution durable pour suspendre vos peignoirs, serviettes ou autres articles de bain.
Le thermolaquage, un procédé de revêtement par poudre, confère à l'aluminium une finition lisse et résistante aux rayures, à la corrosion, et à l'humidité.
Son cache-fixations est en polymère.

LES + PRODUIT

RAPIDE À POSER

FACILE À POSER

FABRIQUÉ EN FRANCE

CARACTÉRISTIQUES TECHNIQUES
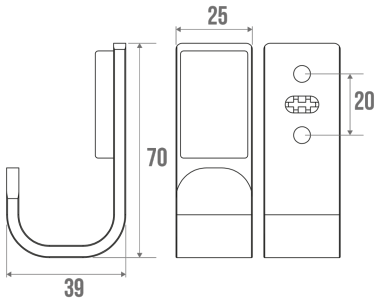
Type de produit	Porte-peignoir
Gamme	ALUR
Matière	Aluminium
Couleur	Noir Mat
Fabriqué en France	Oui
Garantie	5 ans
Gencod	3563394007187
Poids	0.035 kg