FICHE TECHNIQUE

BARRE COUDÉE 135° Ø 30 MM

Brossé

049640

DESCRIPTION PRODUIT

La barre coudée 135° en inox brossé diamètre 30 mm s'installe dans un WC ou espace baignoire.
Elle permet à la fois de se maintenir en équilibre en position debout ou assise, de se relever et d'effectuer un transfert d'un support à un autre.
L'inox 304 assure une excellente résistance à la corrosion et une durabilité à toute épreuve, même dans les conditions les plus humides.
Les cache-fixations sont en polymère chromé mat.

LES + PRODUIT

TUBE ROND

FIXATIONS INVISIBLES

FABRIQUÉ EN FRANCE

CARACTÉRISTIQUES TECHNIQUES
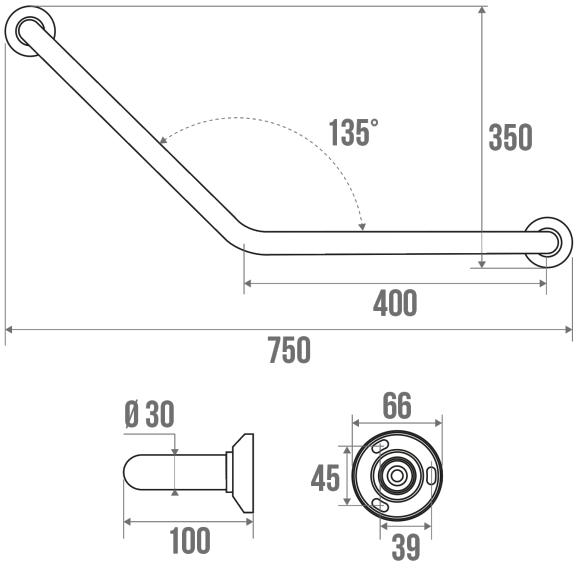
Type de produit	Barres coudées
Gamme	INOX
Matière	Inox
Diamètre	30 mm
Couleur	Brossé
Dimensions	400 x 400 mm
Charge admissible	150 kg
Fabriqué en France	Oui
Éligible Ma Prime Adapt'	Oui
Garantie	5 ans
Gencod	3563390496404
Poids	0.790 kg