FICHE TECHNIQUE

BARRE DROITE ANTIBACTÉRIENNE

Blanc

490140

DESCRIPTION PRODUIT

La barre d'appui en aluminium diamètre 30 mm s'installe dans un espace douche ou baignoire. Elle peut se positionner verticalement, horizontalement ou à 135°.
Elle permet à la fois de franchir la marche d'un receveur ou le rebord d'une baignoire (en position verticale uniquement), de se maintenir en équilibre en position debout ou assise, de se relever et d'effectuer un transfert d'un support à un autre.
Son traitement antibactérien garantit une hygiène optimale en réduisant notamment les contaminations croisées dans les espaces publics.
Les embases et cache-fixations sont en polymère.

LES + PRODUIT

ANTIBACTÉRIEN

FIXATIONS INVISIBLES

FABRIQUÉ EN FRANCE

CARACTÉRISTIQUES TECHNIQUES
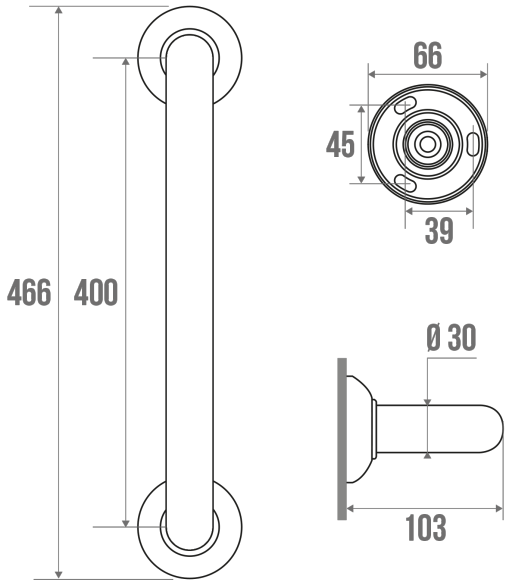
Type de produit	Barres droites
Gamme	ANTIBACTÉRIENNE
Matière	Aluminium
Diamètre	30 mm
Couleur	Blanc
Dimensions	400 mm
Charge admissible	150 kg
Fabriqué en France	Oui
Éligible Ma Prime Adapt'	Oui
Garantie	10 ans
Gencod	3563394901409
Poids	0.500 kg