FICHE TECHNIQUE

BARRE EN L CLASSIC

Blanc

049390

DESCRIPTION PRODUIT

La barre en T CLASSIC diamètre 30 mm en aluminium époxy blanc s'installe principalement dans un espace douche.
Elle permet à la fois de se maintenir en équilibre en position debout ou assise, de se relever et d'effectuer un transfert d'un support à un autre.
Cette barre existe en Droite ou gauche et inclut un support douchette coulissant.
Les embases, cache-fixations et support douchette sont en polymère.
Elle est livrée démontée.

LES + PRODUIT

TUBE ROND

FIXATIONS INVISIBLES

FABRIQUÉ EN FRANCE

CARACTÉRISTIQUES TECHNIQUES
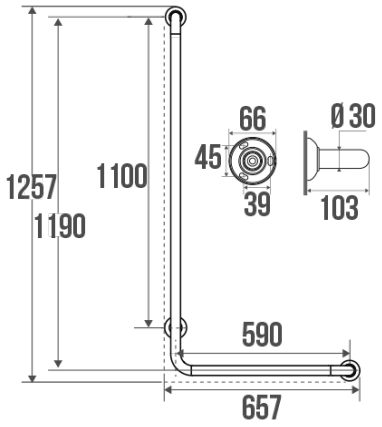
Gencod	3563390493908
Poids	1.400 kg
CCTP - 049390	CCTP - 049390.docx