FICHE TECHNIQUE

BARRE COUDÉE 135° CLASSIC

Blanc

049270

DESCRIPTION PRODUIT

La barre coudée 135° CLASSIC diamètre 30 mm en aluminium époxy blanc s'installe dans un WC ou dans un espace baignoire.
Elle permet à la fois de se maintenir en équilibre en position debout ou assise, de se relever et d'effectuer un transfert d'un support à un autre.
Elle existe en 2 ou 3 points de fixation.
Les embases et cache-fixations sont en polymère.

LES + PRODUIT

TUBE ROND

FIXATIONS INVISIBLES

FABRIQUÉ EN FRANCE

CARACTÉRISTIQUES TECHNIQUES
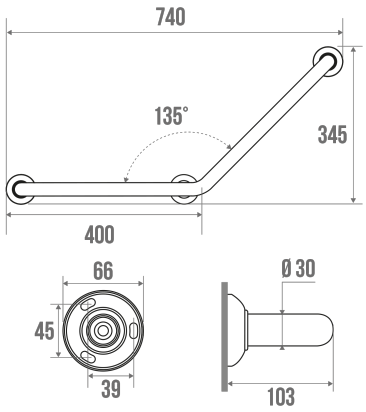
Gencod	3563390492703
Poids	0.853 kg
CCTP - 049270	CCTP - 049270.docx