FICHE TECHNIQUE

BARRE DROITE ARSIS

Blanc

049850

DESCRIPTION PRODUIT

La barre d'appui ARSIS en aluminium s'installe dans un espace douche ou baignoire. Elle peut se positionner verticalement, horizontalement ou à 135°. Elle permet à la fois de franchir la marche d'un receveur ou le rebord d'une baignoire (en position verticale uniquement), de se maintenir en équilibre en position debout ou assise, de se relever et d'effectuer un transfert d'un support à un autre.
Elle apportera une touche de design et de modernité à votre salle de bain.
Elle offre une préhension optimale grâce à son tube elliptique 38 x 25 mm.
Les cache-fixations sont en polymère.
Les barres droites ARSIS sont disponibles en plusieurs dimensions et plusieurs coloris et peuvent s'associer aux sièges de douche ARSIS.

LES + PRODUIT

TUBE ELLIPTIQUE

FIXATIONS INVISIBLES

FABRIQUÉ EN FRANCE

CARACTÉRISTIQUES TECHNIQUES
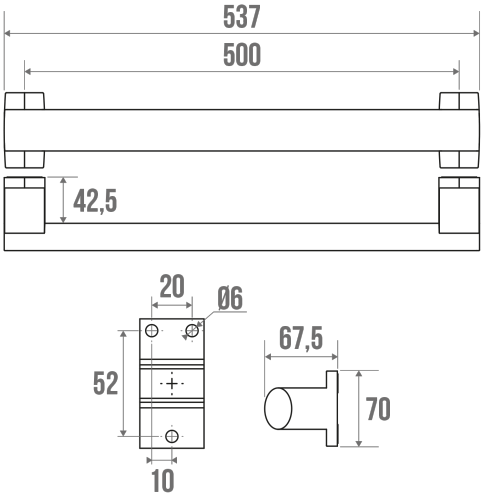
Type de produit	Barres droites
Gamme	ARSIS
Matière	Aluminium
CE Médical	Oui
Fabriqué en France	Oui
Éligible Ma Prime Adapt'	Oui
Garantie	10 ans
Gencod	3563390498507
Poids	0.494 kg
CCTP - 049840	CCTP - 049840.docx