FICHE TECHNIQUE

SIÈGE DE DOUCHE RITMO

Blanc

047930

DESCRIPTION PRODUIT

Le siège de douche RITMO est compact et escamotable avec une béquille automatique. Son assise ergonomique offre un confort optimal.
L'une des principales caractéristiques de ce siège est qu'il est déclipsable de son support mural, ce qui permet de le remplacer facilement par une tablette de douche.
La matière Reklite, utilisée pour l'assise, est une résine composite thermo compressée renforcée par une charge minérale et teintée dans la masse.
Le piétement en aluminium est non seulement robuste mais également léger, ce qui facilite la manipulation du siège. Hauteur normalisée 500 mm.

LES + PRODUIT

COMPACT

ERGONOMIQUE

GAIN DE PLACE

DÉCLIPSABLE

CARACTÉRISTIQUES TECHNIQUES
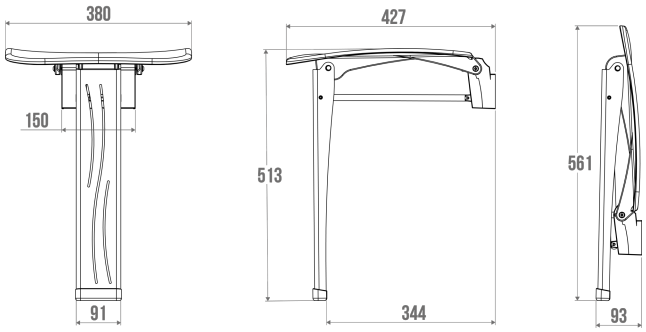
Gencod	3563390479308
Poids	2.600 kg
CCTP - 047930	CCTP - 047930.docx