FICHE TECHNIQUE

ACCOUDOIR RELEVABLE ARSIS

Blanc & Gris

047711

DESCRIPTION PRODUIT

L'accoudoir relevable ARSIS est en polymère.
Il peut être fixe ou amovible grâce au kit platine réf.044110.
L'accoudoir peut supporter un poids maximum de 80 kg.

LES + PRODUIT

FABRIQUÉ EN FRANCE

CARACTÉRISTIQUES TECHNIQUES
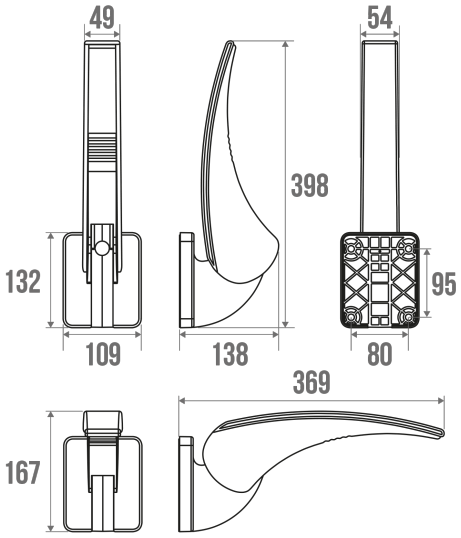
Type de produit	Accoudoir
Gamme	ARSIS
Matière	Polymère
Couleur	Blanc & Gris
Charge admissible	80 kg
Tests laboratoire	120 kg
Fabriqué en France	Oui
Garantie	10 ans
Gencod	3563390477113
Poids	0.739 kg