FICHE TECHNIQUE

SIÈGE DE DOUCHE ARSIS

Anthracite & Quartz

047751

DESCRIPTION PRODUIT

Le siège de douche ARSIS est escamotable avec une béquille automatique.
Son assise grande taille en polymère est ergonomique.
Ce siège est est déclipsable de son support mural, ce qui permet de le remplacer facilement par une tablette de douche. Cette fonctionnalité permet d'optimiser l'espace dans la salle de bain et d'adapter les équipements en fonction des besoins.
Le piétement en aluminium est non seulement robuste mais également léger, ce qui facilite la manipulation du siège.
Le siège de douche ARSIS allie design, confort et sécurité.
Sa hauteur est normalisée à 500 mm. Il dispose d'une position de verrouillage antivol. Ses fixations sont invisibles.

LES + PRODUIT

DÉCLIPSABLE

ERGONOMIQUE

GAIN DE PLACE

ASSISE LARGE

FABRIQUÉ EN FRANCE

CARACTÉRISTIQUES TECHNIQUES
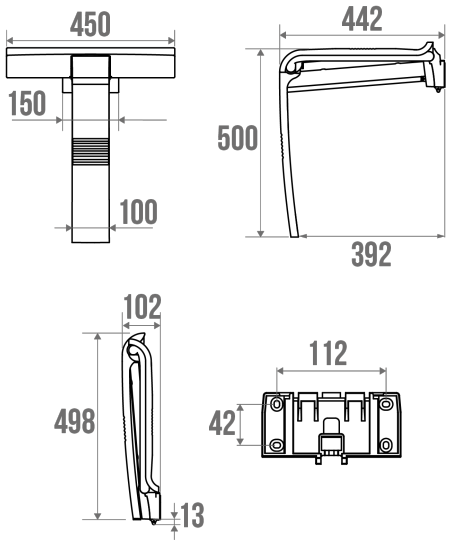
Type de produit	Sièges
Gamme	ARSIS
Matière	Polymère + Aluminium
CE Médical	Oui
Fabriqué en France	Oui
Éligible Ma Prime Adapt'	Oui
Garantie	10 ans
Gencod	3563390477519
Poids	2.600 kg
CCTP - 047730	CCTP - 047730.docx