Fiche technique

Informations

Désignation	Support de liaison 135° ARSIS avec fixation murale
Référence	041730

Les + produit

+ **Assemblage facile.**

Description

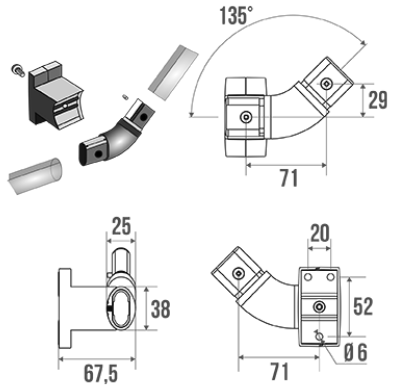

Multi-composants : pièces de jonctions en polymère.
A assembler avec les longueurs droites Arsis.
Pour composition sur-mesure.

Caractéristiques techniques

Finition	Epoxy
Dimensions	113 x 88 x 67,5 mm
Diamètre Ø	38 x 25 mm
Matière	Aluminium
Garantie	10 ans
Poids net	0.130 kg
Gencod	3563390417300
Code douanier	7615200000
Notice	A04170000_IND_00

Conseils de pose et entretien

S'emboite dans une longueur droite. Les efforts supportés par la fixation murale nécessitent une parfaite sélection de la visserie et des chevilles en fonction de la nature

© PELLET ASC – Document non-contractuel. Lire nos Conditions Générales de Vente. Dimensions en mm.
Toutes les dimensions et les spécifications ne sont données qu'à titre indicatif et peuvent être modifiées sans préavis dans l'intérêt de l'amélioration de nos produits.

du support mural. Nous vous conseillons de choisir des vis en inox pour éviter tout risque de corrosion en milieu humide (Ø 4 mm). Avant de percer la cloison, présenter physiquement le produit contre le mur puis marquer les emplacements de perçage. Tous les points de fixation doivent être impérativement respectés. Après montage et avant utilisation, s'assurer que les vis de fixation sont bien serrées.

Entretien

IMPORTANT : Pour garantir la pérennité de ce produit et la sécurité de l'utilisateur, nous recommandons, pour le nettoyage, l'utilisation de savon doux. ATTENTION, NE PAS UTILISER des produits de nettoyage à base de cétone, hydrocarbures, acides, bases, esters et éthers. Après utilisation d'un produit de nettoyage, effectuez un rinçage à l'eau claire.

Fiche produit mise à jour le : 10/01/2024

© PELLET ASC – Document non-contractuel. Lire nos Conditions Générales de Vente. Dimensions en mm.
Toutes les dimensions et les spécifications ne sont données qu'à titre indicatif et peuvent être modifiées sans préavis dans l'intérêt de l'amélioration de nos produits.