Capacité de remplissage / Capacity of filling / Vulcapaciteit / Capacidad de relleno / Capacità di riempimento / Capacidade de enchimento / Füllkapazität / Объем заполнения

Poids du produit / Product's weight / Productgewicht / Peso del producto / Peso del prodotto / Peso do produto / Gewicht des Produktes / Вес изделия

Référence P / Reference P / Referentie P / Referencia P / Codice P / Referência P / Referenz P / Код P :			876125
Fonction	Permet à l'utilisateur de se nettoyer les mains.		
Function	Allows to user to clean hands		
Functie	Laat de gebruiker toe zijn handen te reinigen.		
Función	Permite al utilzador de lavarse las manos		
Funzione	Permette all'utente di lavarsi le mani		
Função	Permite ao utilizador limpar as mãos.		
Funktion	Zum Händewaschen		
Назначение	Предназначен для мытья рук.		
Descriptif / Description / Beschrijving / Descripción / Descrizione / Descrição / Beschreibung / Описание	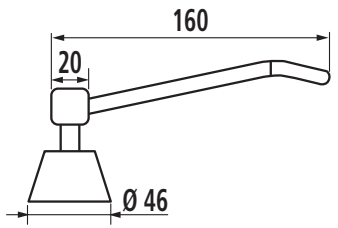	cl.	1 L.
		Kg	0,640 kg
Numéro notice / Instruction sheet No. / Fichenummer / Número del manual / Numero manuale / Número do manual / Gebrauchsanweisungsnummer / Номер инструкции			S87612501
Date de création / Creation date / Aanmaakdatum / Fecha de creación / Data di creazione / Data de criação / Erstellungsdatum / Дата создания			05/12/2013
Révision n° / Revision No. / Revisie nr. / Revisión nº / Revisione n° / Revisão nº / Revisionsnr. / № редакции			01
Date / Date / Datum / Fecha / Data / Data / Datum / Дата			20/07/2015

Ne pas installer cet équipement avant d'avoir lu les instructions ci-dessous :

Instructions de montage. Distributeur de savon liquide encastrable, livré avec réservoir 1 litre et tube d'aspiration. A installer sur des plans de travail, épaisseurs comprises entre 2 et 60 mm. Utilisable soit avec le réservoir (schéma n°1 : couper le tube de manière à aspirer jusqu'au fond du bidon), soit sans le réservoir (schéma n°2 : avec tube plongeant dans le bidon de savon au sol). **Entretien et nettoyage. IMPORTANT :** Pour garantir la pérennité de ce produit et la sécurité de l'utilisateur, nous recommandons, pour le nettoyage, l'usage des solutions de savon doux. **ATTENTION : NE PAS UTILISER** de produits de nettoyage à base de cétones, hydrocarbures, acides, bases, esters et éthers. Après utilisation d'un produit de nettoyage, effectuer un rinçage à l'eau claire. **Avertissements liés à la sécurité.** Le distributeur de savon liquide encastrable assure correctement sa fonction si il est installé conformément aux instructions. Après montage et avant utilisation, s'assurer que le produit a été correctement fixé. Le distributeur de savon liquide encastrable, accepte des savons liquides type gel anti-bactérien et savon liquide standard. **Ce distributeur de savon liquide n'accepte pas les savons type microbille.** Le produit ne contient aucune substance dangereuse pour la santé. Le fabricant décline toute responsabilité en cas de blessure provoquée par la mauvaise installation ou utilisation de ce distributeur de savon liquide encastrable. En fin de vie, le produit doit être confié par l'utilisateur à la filière de récupération homologuée à cet effet dans le pays d'utilisation.

GB Do not install this equipment before reading the following instructions:

Fitting instructions. Fitted liquid soap dispenser, supplied with tank 1 liter and suction tuben. To be fitted on plans of work, thickness between 2 and 60 mm.To be used with the tank (N°1: cut the tube in order to suck up untils the drum's bottom), or without the tank (n°2: with tube going into the soap's drum on the ground). **Care and maintenance. IMPORTANT:** In order to guarantee the lasting quality of this product and its safety for the user, we recommend that when cleaning it you should use mild soap solutions. **CAUTION: DO NOT USE** cleaning products made of: etones, hydrocarbons, acids, bases, esters and ethers. After use of a cleaning product, make a rinsing in the clear water. **Safety warnings.** In order to be effective, the soap dispenser must be installed according to the instructions. After fitting and before using, make sure that the fixing screws are tightened securely. The fitted liquid soap dispenser accepts liquid soaps, type antibacterial solutions and standard liquid soaps. **It is not suitable with micro-ball soaps.** The product does not contain any hazardous substances. The manufacturer shall have no liability for any injury caused by improper installation or use of this soap dispenser. At the end of its life cycle, the user must have the product recycled by a certified facility in the country of use.

NL Installeer deze uitrusting pas nadat u de onderstaande instructies gelezen hebt :

Tips voor. Inbouwbare verdeler van vloeibare zeep, geleverd met 1 litertank en aanzuigslang. Te installeren op de werkbladen, diktes inbegrepen, van 2 tot 60 mm. Bruikbaar met tank (schema nr. 1: de slang afsnijden om tot op de bodem van het vat te zuigen), of zonder tank (schema nr. 2: met slang die in het zeepvat op de grond zit). **Onderhoud en reiniging. OPGELET: GEBRUIK NOOIT** reinigingsmiddelen op basis van: ketonen, koolwaterstoffen, zuren, basen, esters en ethers. Na gebruik van een reinigingsproduct moet u met helder water spoelen. **Veiligheidswaarschuwingen.** De inbouwbare verdeler van vloeibare zeep vervult zijn rol als hij volgens de instructies geïnstalleerd is. Na de montage en voor het gebruik ervan, moet u er zich van vergewissen dat het product correct is vastgemaakt. De inbouwbare verdeler van vloeibare zeep aanvaardt vloeibare zepen van het type bacteriënwerende gel en standaard vloeibare zeep. **Deze vloeibare zeepverdeler aanvaardt geen zeep van het microparel type**. Het product bevat geen enkele substantie die schadelijk is voor de gezondheid. De fabrikant wijst elke verantwoordelijkheid af indien u gewond raakt door een verkeerde installatie of een verkeerd gebruik van deze inbouwbare verdeler van vloeibare zeep. Op het einde van zijn levensduur, moet het product door de gebruiker aan een daartoe goedgekeurde recyclage-instelling worden toevertrouwd in het land waar het gebruikt wordt.

ES No montar antes haber leído los consejos de montaje:

Consejos para el montaje. Distribuidor de jabón líquido empotrable, entregado con depósito 1 litro y tubo de aspiración. Para instalación sobre planes de trabajo, espesores comprendidos entre 2 y 60 mm. Utilizable o con depósito (esquema n°1: cortar el tubo para aspirar hasta el fondo del bidón), o sin el depósito (esquema n°2: con tubo que se zambulle en el bidón de jabón en el suelo). **Mantenimiento y limpieza. IMPORTANTE:** Para garantizar la perennidad de este producto y la seguridad del usuario, recomendamos para su limpieza usar soluciones de jabón suave. **ATENCIÓN: NO UTILIZAR** productos de limpieza a base de: cetonas, hidrocarburos, ácidos, bases, ésteres y éteres. Después de utilización de un producto de limpieza, efectuar un enjuague al agua clara. **Advertencias relativas a la seguridad.** El distribuidor de jabón asegura su función correctamente si está instalado conforme a las instrucciones. Después el montaje y antes de la utilización, asegurarse que los tornillos de fijación son bien apretados. El distribuidor de jabón accepta jabones liquidos, tipo solución antibacteriana y jabones liquidos estándar. **No se puede utilizar jabones microbolas.** El producto no contiene ninguna sustancia peligrosa para la salud. El fabricante declina toda responsabilidad en caso de herida provocada por la mala instalación o utilización de este distribuidor de jabón. Al final del ciclo de vida del producto, el usuario debe confiarlo a la red de recuperación homologada para este fin en el país de utilización.

IT Non installare questo prodotto senza aver letto le istruzioni sotto elencate :

Istruzioni di montaggio. Distributore di sapone liquido incastrabile, consegnato con serbatoio 1 litro e tubo di aspirazione. Da installare su piani di lavoro, spessori compresi tra 2 e 60 mm. Utilizzabile o col serbatoio, (schema n°1,: tagliare il tubo in modo da aspirare fino al fondo del bidone), o senza il serbatoio (schema n°2: con tubo che immerge nel bidone di sapone al suolo). **Manutenzione e pulizia. IMPORTANTE:** Per garantire la sua perennità e la sicurezza dell'utente, raccomandiamo di pulirlo con soluzioni di sapone delicato. **ATTENZIONE : NON UTILIZZARE** prodotti detergenti a base di : chetoni, idrocarburi, acidi, basi, esteri e eteri. Dopo utilizzazione di un prodotto di pulizia, effettuare una risciacquatura all'acqua naturale. **Avvertenze legate alla sicurezza.** Il dispenser sapone funziona correttamente se è installato conformemente alle istruzioni. Dopo il montaggio e prima dell'utilizzazione, assicurarsi che le viti di fissaggio sono ben strette. Questo dispenser di sapone liquido accetta dei saponi liquidi tipo gelo anti-batterico e saponi liquidi standard. **Non accetta i saponi tipo micropalle.** Il prodotto non contiene sostanze pericolose per la salute. Il fabbricante declina ogni responsabilità in caso di ferita provocata da una cattiva installazione o utilizzazione di questo dispenser di sapone. Il prodotto deve essere smaltito dall'utilizzatore in accordo con quanto previsto dalle leggi vigenti nel paese di utilizzo.

PT Não instalar este equipamento antes de ler as instruções abaixo:

Conselhos de instalação. Distribuidor de sabão líquido embutível, entregue com depósito de 1 litro e 1 tubo de aspiração. A instalar em planos de trabalho, com espessuras compreendidas entre 2 e 60 mm. Utilizável com o depósito (esquema n°1: corte o tubo de forma a aspirar até ao fundo o bidão), ou sem o depósito (esquema n°2: mergulhando o tubo no bidão de sabão no chão). **Manutenção e cuidados. IMPORTANTE:** Para garantir a perenidade deste artigo e a segurança do utilizador, recomendamos para a limpeza, a utilização de soluções de sabão suave. **CUIDADO: NÃO UTILIZAR** produtos de limpeza à base de: acetonas, hidrocarbonetos, ácidos, bases, ésteres e éteres. Após utilização de um produto de limpeza, efectuar uma enxaguadela com água limpa. **Advertências ligadas à segurança.** O distribuidor de sabão líquido embutível preenche a sua função se for instalado de acordo com as instruções. Após montagem e antes de proceder à utilização, certifique se o produto foi correctamente fixado. O distribuidor de sabão líquido embutível aceita sabões líquidos tipo gel antibacteriano e sabão líquido standard. **Este distribuidor de sabão líquido não aceita os sabões tipo microesfera.** O produto não contém qualquer substância perigosa para a saúde. O fabricante declina qualquer responsabilidade em caso de ferimento provocado por uma instalação incorrecta ou por uma utilização deste sabão líquido embutível. Em fim de vida, o produto deve ser entregue pelo utilizador à fileira de recuperação homologada para esse efeito no país de utilização.

DE Bitte installieren Sie die Ausrüstung erst nachdem Sie die untenstehenden Anweisungen gelesen haben.

Montageanweisungen. Einbaubarer Flüssigseifenspender, mir einem 1-Liter-Seifenbehälter und Absaugschlauch geliefert. Auf Arbeitsplänen mit einer Dicke von 2 bis 60 mm montierbar. Entweder mit dem Seifenbehälter (Zeichnung Nr. 1: Den Schlauch so abschneiden, dass er bis zum Boden des Seifenbehälters reicht) oder ohne Seifenbehälter (Zeichnung Nr. 2: mit Verbindungsschlauch zum Seifenbehälter am Boden) benutzbar. **Wartung und Reinigung.**

WICHTIG: Um den Fortbestand dieses Produktes und die Sicherheit des Benutzers zu gewährleisten, empfehlen wir eine Reinigung mit milden Seifenlösungen. ACHTUNG: BITTE KEINE keton-, kohlenwasserstoff-, säure-, base-, ester-, oder ätherhaltigen Reinigungsmittel benutzen. Nach Benutzung eines Reinigungsmittels bitte mit klarem Wasser nachspülen. ⚠ **Zu Ihrer Sicherheit.** Der einbaubare Flüssigseifenspender funktioniert korrekt, wenn er den Anweisungen entsprechend angebracht wurde. Überprüfen Sie nach der Montage und vor der Benutzung die korrekte Befestigung des Produktes. Der einbaubare Flüssigseifenspender ist für die Verwendung mit antibakteriellen Waschgels und Standardflüssigseifen konzipiert. **Dieser Flüssigseifenspender ist nicht für Seife mit Mikrokügelchen geeignet.** Das Produkt enthält keine gesundheitsschädlichen Substanzen. Der Hersteller lehnt im Falle von Verletzungen, die durch die fehlerhafte Installierung oder Benutzung dieses einbaubaren Flüssigseifenspenders hervorgerufen werden, jegliche Verantwortung ab. Der Benutzer hat das Produkt nach Ende seines Lebenszyklus in einer für diesen Zweck zugelassenen Recyclinganlage des Benutzungs-landes zu deponieren.

RU Перед установкой данного изделия прочтите следующие инструкции:
Инструкции по подключению. Встраиваемый дозатор жидкого мыла в комплекте с емкостью 1 литр и заборной трубкой. Для установки на столешнице толщиной в пределах от 2 до 60 мм. Используется вместе с емкостью (схема № 1: обрезать трубку таким образом, чтобы забор осуществлялся со дна емкости) либо без емкости (схема № 2: с трубкой, погруженной в бак с мылом на полу). **Уход и обслуживание.** ВНИМАНИЕ: Чтобы обеспечить длительное качество данного изделия и его безопасность для пользователя, мы рекомендуем использовать при его чистке мягкие мыльные растворы. ВНИМАНИЕ! НЕ ИСПОЛЬЗУЙТЕ чистящие средства, сделанные с применением: кетонов, углеводородов, кислот, щелочей, простых и сложных эфиров. После применения чистящего средства промойте изделие чистой водой. ⚠ **Меры безопасности.** Встраиваемый дозатор жидкого мыла работает надлежащим образом, если установлен согласно инструкциям. После установки и перед использованием убедиться, что изделие надежно закреплено. Встраиваемый дозатор жидкого мыла рассчитан на использование с жидким мылом типа антибактериального геля и обычного жидкого мыла. **Дозатор жидкого мыла не предназначен для дозирования мыла с микрогранулами.** Изделие не содержит вредных для здоровья веществ. Изготовитель снимает с себя всякую ответственность за травмы, полученные в результате неправильной установки или использования встраиваемого дозатора жидкого мыла. По истечении срока эксплуатации изделия оно должно быть утилизировано специализированными службами в соответствии с требованиями страны, в которой изделие эксплуатировалось.

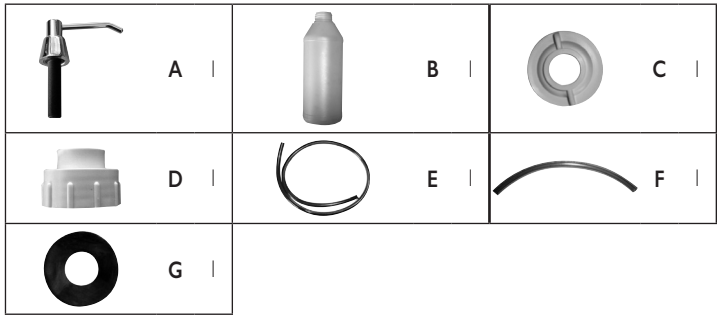

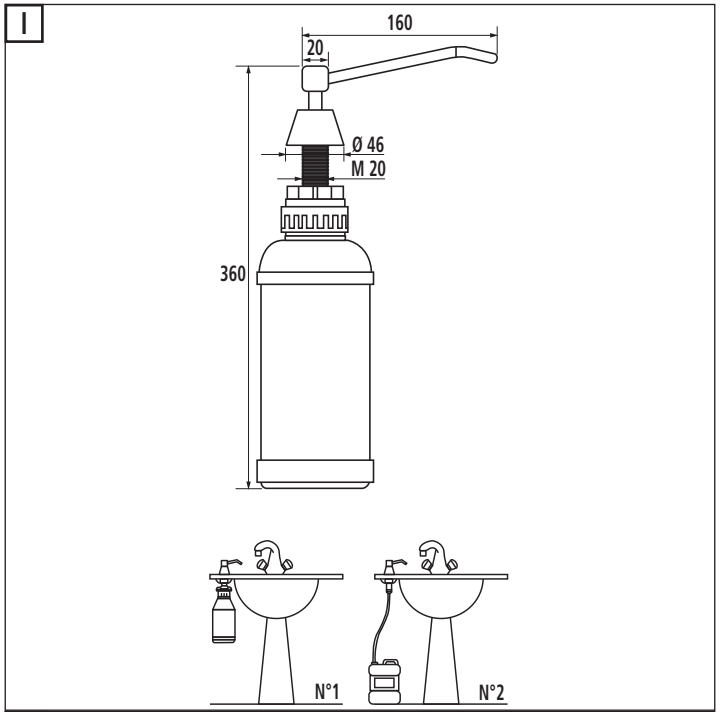

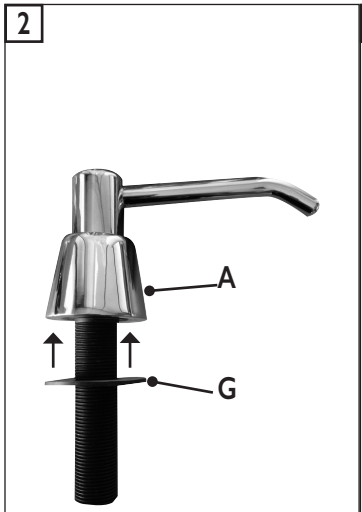

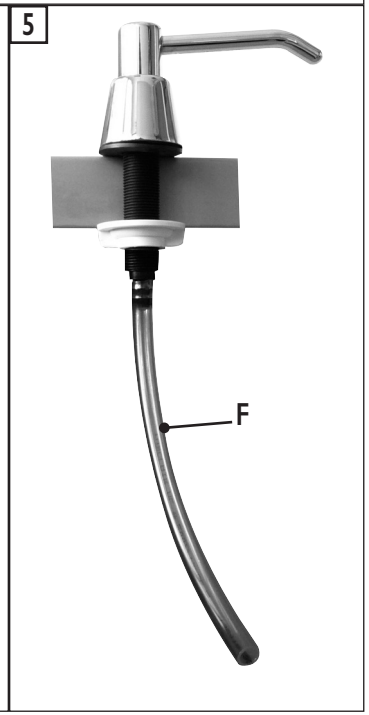

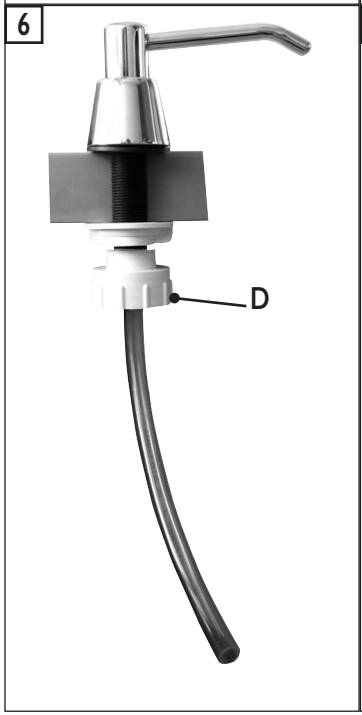

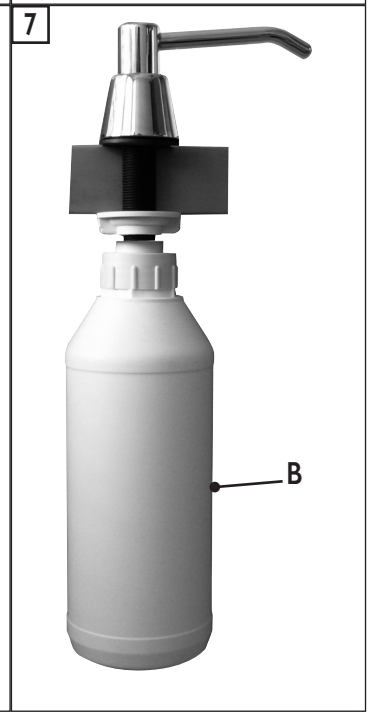

Distributeur : PELLET ASC
ZI de Chapotin - 240 rue des Frères Voisin - CS 270048 - 69967 Chaponnay Cedex - France
Tél. +33 (0)4.78.96.82.20 - Fax +33 (0)4.78.96.70.52 - Web Site : www.pellet-asc.fr- e-mail : info@pellet-asc.fr